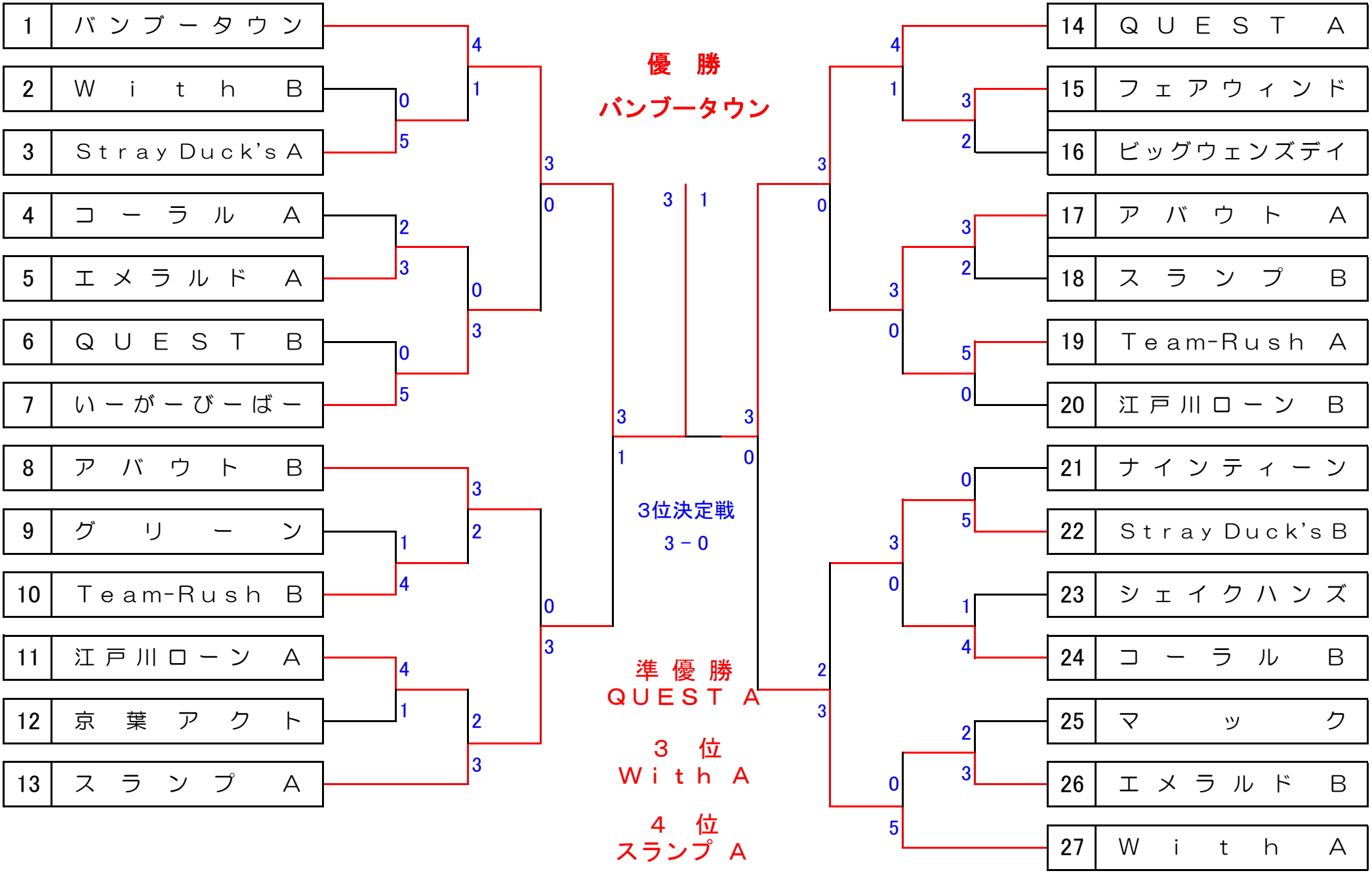江戸川区テニス連盟　第34回　春 季 団 体 戦